

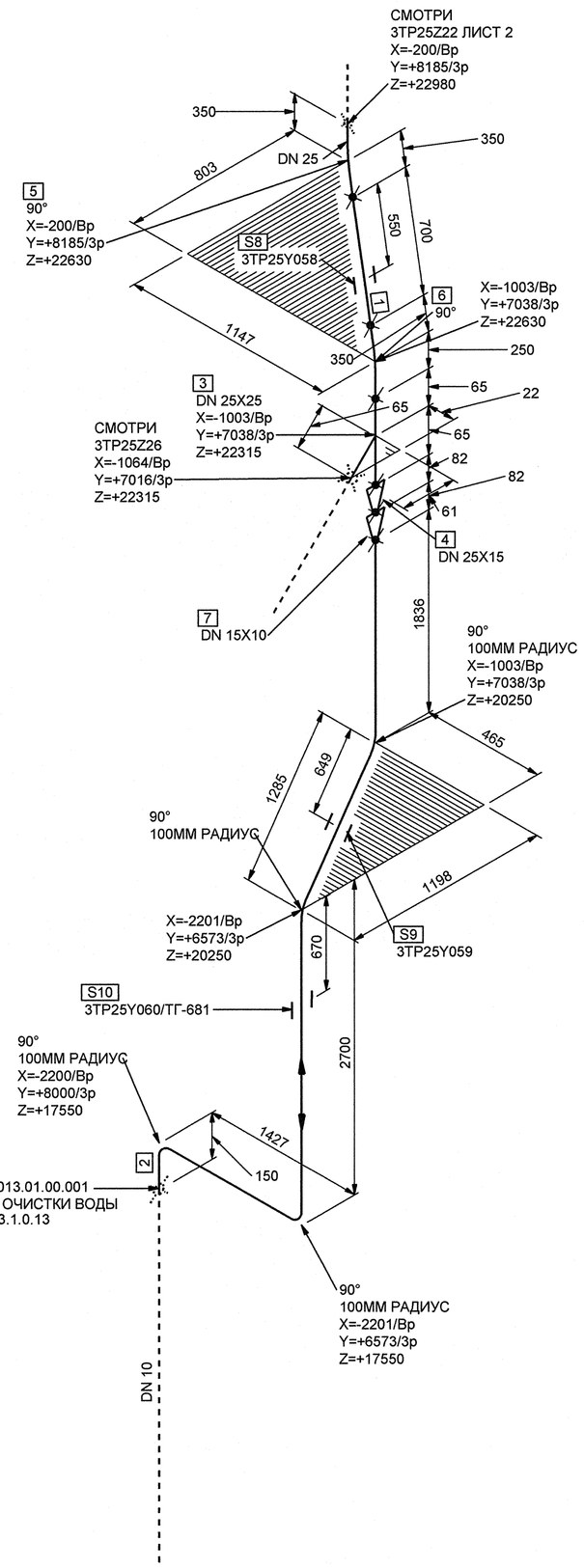

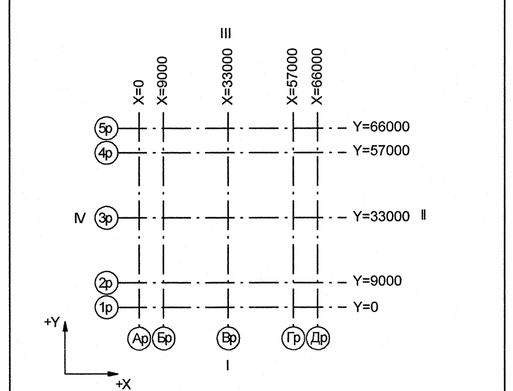

Номер трубопровода - I
Подведомственность - ПНАЭГ 7-008-89
Классификационное обозначение по НП-001-97 - 3Н
Группа по ПНАЭГ 7-008-89 - С
Класс безопасности по НП-001-97 - 3
Категория сейсмостойкости по НП-031-01 - II
Рабочие параметры: Pp= 17.64 МПа, tp=350°С
Параметры гидроиспытания: Pr=24.50 МПа, t не менее 5°С
Среда- Теплоноситель I контура
Азот
Газоводяная смесь

МОНТАЖНЫЕ ЭЛЕМЕНТЫ

ПОЗ	НАИМЕНОВАНИЕ	КОЛ	МАТЕРИАЛ	МАССА ЕД-ЦЫ, КГ
1	ОСТ 24.125.01-89 ТРУБА 32х3,5	0.700 М	08Х18Н10Т ТУ 14-3Р-197-2001	2.47
2	ОСТ 24.125.01-89 ТРУБА 14х2	7.227 М	08Х18Н10Т ТУ 14-3Р-197-2001	0.60
3	04 ОСТ 24.125.15-89 ТРОЙНИК DN 25	1	08Х18Н10Т ГОСТ 5632-72*	1.20
4	05 ОСТ 24.125.08-89 ПЕРЕХОД DN 25х15	1	08Х18Н10Т ГОСТ 5949-75**	0.45
5	20 ОСТ 24.125.03-89 ОТВОД 90°-32х3,5-200х200-636 - R150	1	08Х18Н10Т ТУ 14-3Р-197-2001	1.57
6	20 ОСТ 24.125.03-89 ОТВОД 90°-32х3,5-200х100-536 - R150	1	08Х18Н10Т ТУ 14-3Р-197-2001	1.32
7	02 ОСТ 24.125.08-89 ПЕРЕХОД DN 15х10	1	08Х18Н10Т ГОСТ 5949-75**	0.14
8	3TP25Y058 ПОДВЕСКА	1		-
9	3TP25Y059 ПОДВЕСКА	1		-
10	3TP25Y060/ТГ-681 ПРОХОДКА ПОДВИЖНАЯ	1		-

3TG11Z01_01	—	3	DN 100	Z+ 2700 X+ 175 Y- 2775	3TG11W01/N1				S8 3TG11Y01/PT-997				3TG11J01/ТГ-235
Код блока	Трубопроводы проектируемые	Позиция детали	Условный проход	Координаты элементов в зданиии	Код оборудования/ Номер патрубка	Шов заводской	Шов монтажный	Резьбовое соединение	Позиция опоры Код опоры / код проходки	Направление среды	Переход	Штуцер	Код герметичной проходки/ код проходки

Изм.	Кол.уч.	Лист	№ док.	Подпись	Дата
Инж.2к.		Сухарева			11.06
Пров.вед.инж.		Верещова			11.06
Пров.нач.гр.		Жук			11.06
Н.контр.		Краснояров			11.06

АРХИВНЫЙ ЭКЗЕМПЛЯР

Инв.№ подл. R3.00780.1.0.11
Лист 47

R3.TP25.3072.011.01.00.026

Ростовская АЭС Блок 3

Реакторное отделение
Герметичная часть
Трубопроводы газовых сдувок Pp>2,2 МПа

Стадия	Лист	Листов
Р	3	3

Изометрический чертеж
3TP25Z22

ОАО "НИАЭП"
2012

Формат А1

ДОПОЛНИТЕЛЬНЫЕ ПОДПИСИ

Инв. N подл. | Подп. и дата | Взам. инв. N
R3.00780.1.0.11